HIOKI

SA9005

離型ユニット
MOLD RELEASE UNIT
取扱説明書 / Instruction Manual

JA/EN

Oct. 2024 Revised edition 1
SA9005A960-01
600663221

HIOKI

国内拠点

www.hioki.co.jp/
本社 〒386-1192 長野県上田市小泉 81
製品のお問い合わせ
0120-72-0560 9:00～12:00, 13:00～17:00 土･日･祝日を除く
TEL 0268-28-0560 FAX 0268-28-0569 info@hioki.co.jp
修理・校正のお問い合わせ
ご依頼はお買上店（代理店）または最寄りの営業拠点まで
お問い合わせはサービス窓口まで
TEL 0268-28-1688 cs-info@hioki.co.jp

2103 JA
編集・発行 日置電機株式会社 Printed in Japan

・CE 適合宣言は弊社ウェブサイトからダウンロードできます。
・本書の記載内容を予告なく変更することがあります。
・本書には著作権により保護される内容が含まれます。
・本書の内容を無断で転記・複製・改変することを禁止します。
・本書に記載されている会社名・商品名などは、各社の商標または登録商標です。

保証書 HIOKI

形名	製造番号	保証期間 購入日 年 月から 3 年間

お客様のご住所：〒

お名前：

お客様へのお願い
・保証書は再発行いたしませんので、大切に保管してください。
・「形名・製造番号・購入日」および「ご住所・お名前」をご記入ください。
※ご記入いただきました個人情報は修理サービスの提供および製品の紹介のみに使用します。

本製品は弊社の規格に従った検査に合格したことを証明します。本製品が故障した場合は、お買い求め先にご連絡ください。以下の保証内容に従い、本製品を修理または新品に交換します。ご連絡の際は、本書をご提示ください。

保証内容
1. 保証期間中は、本製品が正常に動作することを保証します。保証期間は購入日から 3 年間です。購入日が不明な場合は、本製品の製造年月（製造番号の左 4 桁）から 3 年間を保証期間とします。
2. 本製品に AC アダプターが付属している場合、その AC アダプターの保証期間は購入日から 1 年間です。
3. 測定値などの確度の保証期間は、製品仕様に別途規定しています。
4. それぞれの保証期間内に本製品または AC アダプターが故障した場合、その故障の責任が弊社にあると弊社が判断したときは、本製品または AC アダプターを無償で修理または新品と交換します。
5. 以下の故障、損傷などは、無償修理または新品交換の保証の対象外とします。
-1. 消耗品、有寿命部品などの故障と損傷
-2. コネクター、ケーブルなどの故障と損傷
-3. お買い上げ後の輸送、落下、移設などによる故障と損傷
-4. 取扱説明書、本体注意ラベル、刻印などに記載された内容に反する不適切な取り扱いによる故障と損傷
-5. 法令、取扱説明書などで要求された保守・点検を怠ったことにより発生した故障と損傷
-6. 火災、風水害、地震、落雷、電源の異常（電圧、周波数など）、戦争・暴動、放射能汚染、そのほかの不可抗力による故障と損傷
-7. 外観の損傷（筐体の傷、変形、退色など）
-8. そのほかその責任が弊社にあるとみなされない故障と損傷
6. 以下の場合は、本製品を保証の対象外とします。修理、校正などもお断りします。
-1. 弊社以外の企業、機関、もしくは個人が本製品を修理した場合、または改造した場合
-2. 特殊な用途（宇宙用、航空用、原子力用、医療用、車両制御用など）の機器に本製品を組み込んで使用することを、事前に弊社にご連絡いただかない場合
7. 製品を使用したことにより発生した損失に対しては、その損失の責任が弊社にあると弊社が判断した場合、本製品の購入金額までを補償します。ただし、以下の損失に対しては補償しません。
-1. 本製品を使用したことにより発生した被測定物の損害に起因する二次的な損害
-2. 本製品による測定の結果に起因する損害
-3. 本製品と互いに接続した（ネットワーク経由の接続を含む）本製品以外の機器への損害
8. 製造後一定期間を経過した製品、および部品の生産中止、不測の事態の発生などにより修理できない製品は、修理、校正などをお断りすることがあります。

サービス記録

年月日	サービス内容

日置電機株式会社
https://www.hioki.co.jp/

18-06 JA-3

はじめに

このたびは、HIOKI SA9005 離型ユニットをご選定いただき、誠にありがとうございます。この製品を十分にご活用いただき、末長くご使用いただくためにも、取扱説明書はていねいに扱い、大切に保管してください。

取扱説明書の最新版

取扱説明書の内容は、改善・仕様変更などのために変更する場合があります。最新版は、弊社ウェブサイトからダウンロードできます。
https://www.hioki.co.jp/jp/support/download/

取扱説明書の対象読者

この取扱説明書は、製品を使用する方および製品の使い方を指導する方を対象にしています。
電気の知識を有すること（工業高校の電気系学科を卒業程度）を前提に、製品の使い方を説明しています。

梱包内容の確認

本器がお手元に届きましたら、異常や損傷がないか点検してから使用してください。
万一、破損している場合または仕様どおりに動作しない場合は、お買上店（販売店）か最寄りの営業拠点に連絡してください。

□ SA9005 離型ユニット

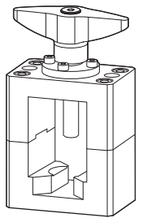

□ 離型ピン（フラット）

□ ガイドプレート

□ 離型ピン（円すい60°）

□ トレー

□ 取扱説明書（本書）

輸送時の注意

開梱後、梱包材を保管してください。本器を輸送する際は、お届けしたときの梱包材をお使いください。

概要

本器は、SA9004-01 テストフィクスチャから粉体を取り出すときに使用します。詳しくは、粉体インピーダンス測定システム 取扱説明書をご覧ください。

粉体インピーダンス測定システム 取扱説明書
https://www.hioki.co.jp/jp/support/download/
SA2653

表記について

安全に関する表記

本書では、リスクのレベルを以下のように区分して表記しています。

⚠警 告	回避しないと、死亡または重度の傷害につながり得る潜在的に危険な状況を示します。
⚠注 意	回避しないと、軽度または中度の傷害につながり得る潜在的に危険な状況、または対象製品（またはその他の財産）が破損する潜在的なリスクを示します。
⃠	禁止された行為を示します。
❗	しなければならない行為を示します。

安全について

本器を使用する前に、次の安全に関する事項および接続する測定器の取扱説明書をよくお読みください。

⚠注 意

■ **取扱説明書の内容をよく理解してから本器を使用する。**
使い方を誤ると、本器の破損を引き起こすおそれがあります。

ご使用にあたっての注意

本器を安全に使用し、機能を十分に活用するために、次の注意事項をお守りください。

⚠警 告

■ **次のような場所で本器を使用しない。**
- 直射日光があたる場所、高温になる場所
- 腐食性ガスや爆発性ガスが発生する場所
- 強力な電磁波を発生する場所、帯電しているものの近く
- 誘導加熱装置（高周波誘導加熱装置、IH調理器具など）の近く
- 機械的振動が多い場所
- 水、油、薬品、溶剤などがかかる場所
- 多湿な場所、結露する場所
- ほこりが多い場所
- 不安定な場所、傾いた場所

本器が破損したり誤動作をしたりし、人身事故を引き起こすおそれがあります。

⚠注 意

■ **本器を運搬したり取り扱ったりするときは、振動や衝撃を与えない。**
本器が破損するおそれがあります。

使用前の点検

使用前に故障や破損がないか点検してください。
故障や破損がある場合は、お買上店（販売店）か最寄りの営業拠点にご連絡ください。

使用方法

使い方は、粉体インピーダンス測定システム 取扱説明書「4.6 テストフィクスチャから粉体を取り出す」をご覧ください。

各部の名称と機能

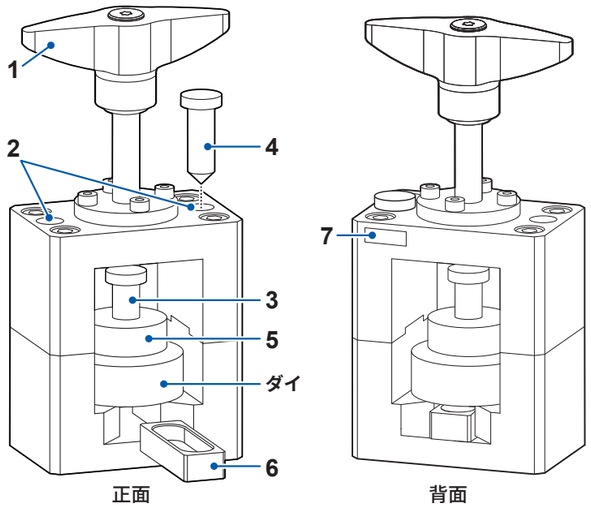

	名称	機能
1	ハンドル	回すことにより、離型ピンを下に押し出します。
2	離型ピン収納穴	離型ピンを収納します。
3	離型ピン（フラット）	ダイに詰まった粉体を押し出します。
4	離型ピン（円すい60°）	離型ピン（フラット）で取り出せない粉体を押し出します。ダイに詰まった粉体を、砕いて押し出します。
5	ガイドプレート	離型ピンをダイに垂直に入れるためのガイドです。
6	トレー	離型した粉体を回収します。
7	製造番号	9桁の数字で構成されています。このうち、左から2桁が製造年（西暦の下2桁）、次の2桁が製造月を表しています。管理上必要ですのではがさないでください。

保守・サービス

⚠注 意

■ **本器の汚れをとるときは、柔らかい布に水か中性洗剤を少量含ませて、軽く拭く。**
ベンジン、アルコール、アセトン、エーテル、ケトン、シンナー、ガソリン系を含む洗剤などを使用したり、強く拭いたりすると、本器が変形、変色することがあります。

仕様

外形寸法	約75W × 132H × 50D mm
質量	約880 g
対応機種	SA9004-01 テストフィクスチャ
使用場所	屋内、汚染度2、高度2000 mまで
使用温湿度範囲	0°C ～ 40°C、80% RH以下（結露しないこと）
保存温湿度範囲	−10°C ～ 50°C、80% RH以下
製品保証期間	3年間
付属品	参照：「梱包内容の確認」

HIOKI

SA9005

MOLD RELEASE UNIT

Instruction Manual

EN

Oct. 2024 Revised edition 1
SA9005A960-01

HIOKI

www.hioki.com/

All regional contact information

HIOKI E.E. CORPORATION
81 Koizumi, Ueda, Nagano 386-1192 Japan

2402 EN
Edited and published by HIOKI E.E. CORPORATION
Printed in Japan

・Contents subject to change without notice.
・This document contains copyrighted content.
・It is prohibited to copy, reproduce, or modify the content of this document without permission.
・Company names, product names, etc. mentioned in this document are trademarks or registered trademarks of their respective companies.

Europe only
・EU declaration of conformity can be downloaded from our website.
・Contact in Europe: HIOKI EUROPE GmbH
Helfmann-Park 2, 65760 Eschborn, Germany hioki@hioki.eu

Warranty

Warranty malfunctions occurring under conditions of normal use in conformity with the Instruction Manual and Product Precautionary Markings will be repaired free of charge. This warranty is valid for a period of three (3) years from the date of purchase. Please contact the distributor from which you purchased the product for further information on warranty provisions.

Introduction

Thank you for choosing the Hioki SA9005 Mold Release Unit. To ensure you get the most out of this device over the long term, please read this manual carefully and keep it available for future reference.

The latest edition of the instruction manual

Please note that the information contained in this manual is subject to change due to product improvements or specification updates. To obtain the most recent version of this manual, please visit Hioki's website at:
https://www.hioki.com/global/support/download/

Target audience

This manual has been written for use by individuals who use the product or provide information about how to use the product.
In explaining how to use the product, it assumes electrical knowledge (equivalent of the knowledge possessed by a graduate of an electrical program at a technical high school).

Inspecting package contents

Upon receiving the product, inspect it for any damage or anomalies.
If you discover any damage or find that the product does not perform as indicated in the specifications, please contact your authorized Hioki distributor or reseller.

☐ SA9005 Mold Release Unit

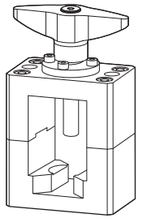

☐ Powder release pin (flat)

☐ Guide plate

☐ Powder release pin (60-degree conical)

☐ Tray

☐ Instruction Manual (this manual)

Shipping precautions

Store the packaging materials after unpacking the device. Use the original packaging materials when shipping the device.

Overview

The SA9005 Mold Release Unit is a device designed for removing powder from the SA9004-01 Test Fixture. For details, see the Instruction Manual for the Powder Impedance Measurement System Instruction Manual.

Powder Impedance Measurement System Instruction Manual
https://www.hioki.com/global/support/download/
SA2653

Notations

Safety notations

This manual classifies seriousness of risks and hazard levels as described below.

⚠ WARNING	Indicates a potentially hazardous situation that, if not avoided, could result in death or serious injury.
⚠ CAUTION	Indicates a potentially hazardous situation that, if not avoided, could result in minor or moderate injury or potential risks of damage to the supported product (or to other property).
⃠	Indicates prohibited actions.
❗	Indicates mandatory actions.

Safety Information

Carefully read the following safety notes and the instruction manual for the measuring instrument to which this product is connected before use.

⚠ CAUTION

❗ ■ **Familiarize yourself with the contents of this manual before use.**

Failure to follow this guidance will result in misuse, leading to serious bodily injury or damage to the device.

Precautions for Use

Observe the following precautions to ensure the safe use of the device and to maximize its capabilities.

⚠ WARNING

⃠ ■ **Do not use the device in locations such as the following:**

- Where it would be subject to direct sunlight or high temperatures
- Where it would be exposed to corrosive or explosive gases
- Where it would be exposed to powerful electromagnetic radiation or close to objects carrying an electric charge
- Where it would be close to an inductive heating device (such as high-frequency inductive heating devices and IH cooktops)
- Where it would be subject to a large amount of mechanical vibration
- Where it would be exposed to water, oil, chemicals, solvents
- Where it would be exposed to high humidity or condensation
- Where it would be exposed to an excessive amount of dust
- Where it would be unstable or inclined

Failure to follow this guidance could damage the device or cause it to malfunction, resulting in bodily injury.

⚠ CAUTION

⃠ ■ **Do not subject the product to vibration or mechanical shock while transporting or handling it.**

Failure to follow this guidance could damage the device.

Inspection Before Use

Inspect the device for malfunctions or damage and check it for proper operation before use.
If there is any malfunction or damage, please contact your authorized Hioki distributor or reseller.

How to Use the Device

For instructions, see "4.6 Removing the Powder from the Test Fixture" in the Powder Impedance Measurement System Instruction Manual.

Part Names and Functions

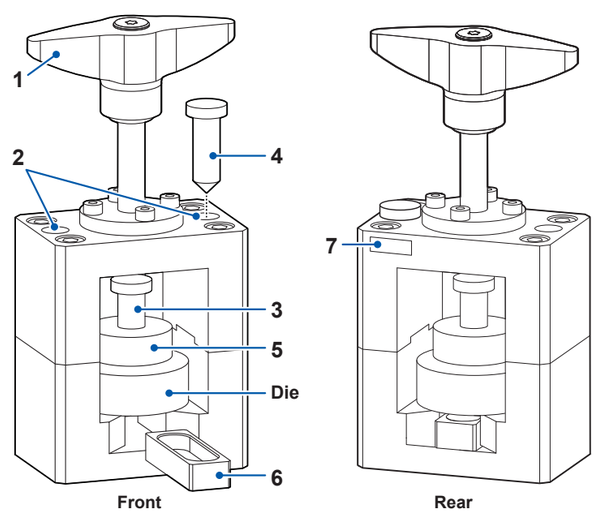

	Name	Function
1	Handle	Turn to push the power release pin downward.
2	Holes for the powder release pins	Holds the powder release pins.
3	Powder release pin (flat)	Extrudes the powder stuck in the die.
4	Powder release pin (60-degree conical)	Use when the flat powder-release pin was not able to remove the powder. Crushes and extrudes the powder stuck in the die.
5	Guide plate	Guides the powder release pin for perpendicular insertion into the die.
6	Tray	Retrieves the powder extruded from the die.
7	Serial number	The serial number consists of nine digits. The first two digits indicate the year of manufacture, while the second two digits indicate the month of manufacture. Do not remove this sticker because the number is required for product tracking.

Maintenance and Service

⚠ CAUTION

■ **To clean the device, wipe it using a soft cloth moistened with water or a neutral detergent.**

❗ Using solvent-containing detergents, such as benzene, alcohol, acetone, ether, ketone, thinner, and gasoline, or wiping the device with excessive force could cause deformation or discoloration.

Specifications

Dimensions	Approx. 75W × 132H × 50D mm (3.0W × 5.2H × 2.0D in.)
Weight	Approx. 880 g (31.0 oz.)
Supported model	SA9004-01 Test Fixture
Operating environment	Indoor use, pollution degree 2, altitude up to 2000 m (6562 ft.)
Operating temperature and humidity range	0°C to 40°C (32°F to 104°F), 80% RH or less (non-condensing)
Storage temperature and humidity range	−10°C to 50°C (14°F to 122°F), 80% RH or less
Product warranty duration	3 years
Included accessories	See "Inspecting package contents"